ԴԻԱՖՐԱԳՄԱ ԴՄ-8

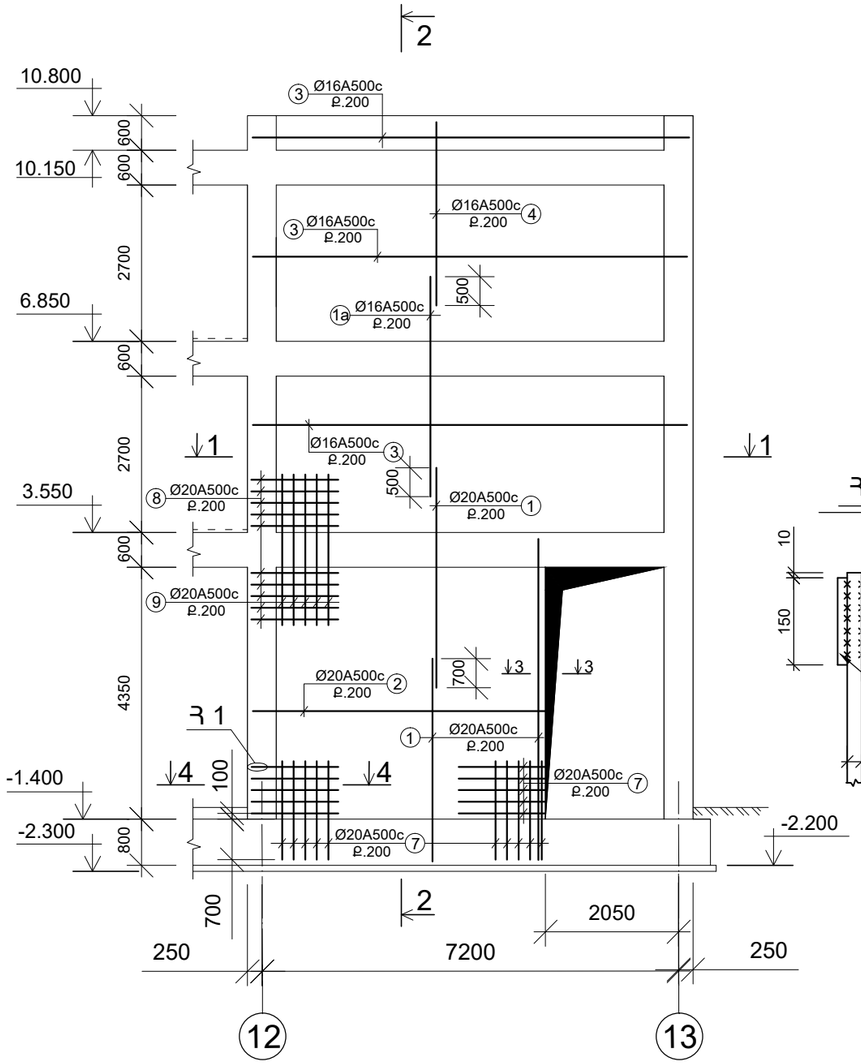

ՀԱՆԳՈՒՅՑ 1

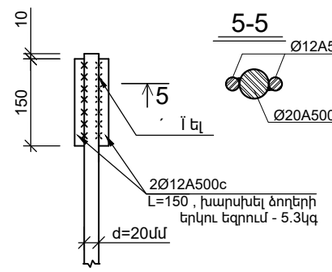

ԿՏՐՎԱԾՔ 2-2: Մ.1:50

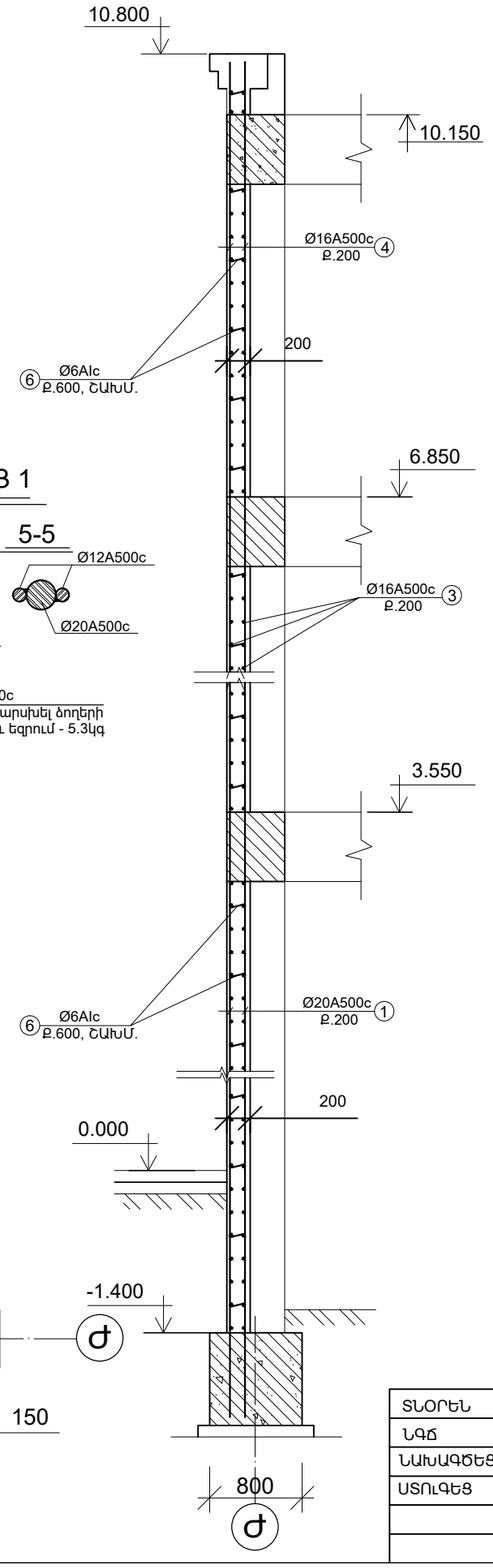

ԿՏՐՎԱԾՔ 1-1: Մ.1:50

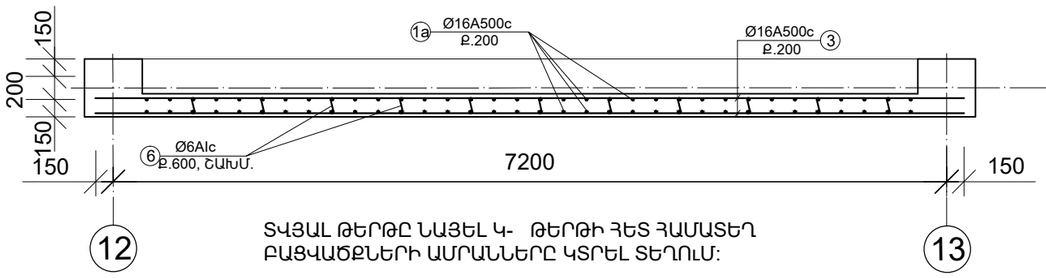

ՏՎՅԱԼ ԹԵՐԹԸ ՆԱՅԵԼ Կ- ԹԵՐԹԻ ՀԵՏ ՀԱՄԱՏԵՂ
ԲԱՑՎԱԾՔՆԵՐԻ ԱՄՐԱՆՆԵՐԸ ԿՏՐԵԼ ՏԵՂՈՒՄ:

ՄԱՍՆԱԳԻՐ ՄԵԿ ԷԼԵՄԵՆՏԻ ՀԱՄԱՐ

ՖՈՐՄ	ԳՈՏԻ	ԴԻՐՔ	ՆՇԱՆԱԿՈՒՄ	ԱՆՎԱՆՈՒՄ	ՔԱՆԱԿ (հատ)	ՉԱՆԳ. (կգ)	ԾԱՆՈԹ.
				ԴԻԱՖՐԱԳՄԱ ԴՄ-8 ՄԱՆՐԱՄԱՆՆԵՐ			
		1		Ø20A500c, L=3800	46	9.37	431.0կգ
		1a		Ø16A500c, L=3700	68	5.84	397.1կգ
		2		Ø20A500c, L=5050	44	12.45	547.8կգ
		3		Ø16A500c, L=7500	58	11.8	684.4կգ
		4		Ø16A500c, L=3150	68	4.97	338.0կգ
		5		Ø16A500c, L=1070	22	1.68	37.0կգ
		6		Ø6Aic, L=220	74	0.044	3.3կգ
		7		Ø20A500c, L=1700	20	4.19	83.8կգ
		8		Ø20A500c, L=1500	40	3.7	148.0կգ
		9		Ø20A500c, L=2600	10	6.41	64.1կգ
				ՆՅՈՒԹԻ ԾԱԽՍԸ			
				ԲԵՏՈՆ B25 ԴԱՍԻ			11.7մ

ԴԻՐՔ	ԷՍԿԻԶ
5	450, 170, 450
6	220

ԿՏՐՎԱԾՔ 3-3: Մ.1:10

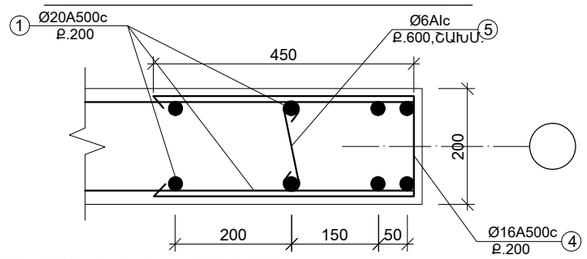

ԿՏՐՎԱԾՔ 3-3: Մ.1:20

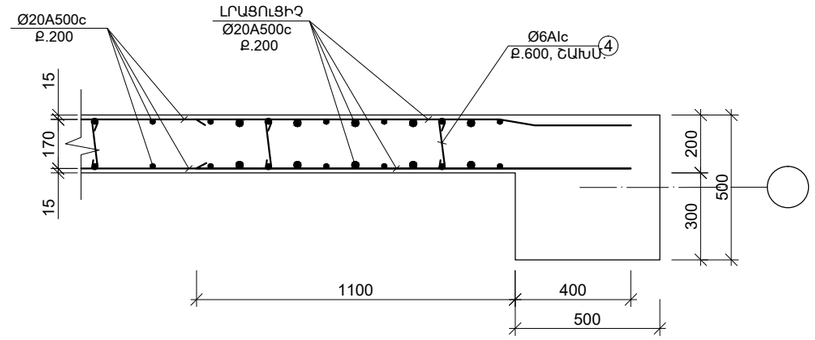

ՏՆՕՐԵՆ	Մ. ՀՈՒՍՆՅԱՆ		ԿԱՊԱՆԻ ԹԻՎ 7 ԴՊՐՈՑ		
ՆԳՃ	Մ. ՀՈՒՍՆՅԱՆ				
ՆԱԽԱԳԾԵՑ	Ն. ՆՇԱՆՅԱՆ		ԿՈՆՍՏՐՈՒԿՏՈՐԱԿԱՆ ՄԱՍ	ՓՈՒԼ	ԹԵՐԹ	ԹԵՐԹԵՐ
ՍՏՈՒԳԵՑ	Ն. ՍՏԵՓԱՆՅԱՆ			ԱՆ	Կ - 81	117
			ԴԻԱՖՐԱԳՄԱ ԴՄ-8	«ՄԱՌԱ ԵՎ ԴՈՒՍՏՐԵՐ» ՍՊԸ	